Fig. 1

EN IEC 60079:–

IECEx Scheme Certification

Cert Number: **IECEx BAS 06.0001X**

Models: R-50
Ex ib IIC T4 Gb IP67 / Ex ib IIIB T200°C Db
Ex ib I Mb
Temperature Ambient: -40°C to 40°C

Models: R-55
Ex ia IIC T4 Ga IP67 / Ex ia IIIB T200°C Da
Ex ia I Ma
Temperature Ambient: -40°C to 40°C

IEC Standards Applied:
IEC 60079-0:2011, IEC 60079-11:2011.

Ingress Protection Level:
IP67 to IEC 60529:2001

Fig. 2

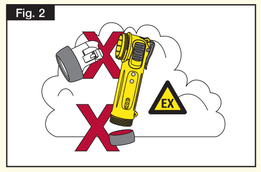

Fig. 3

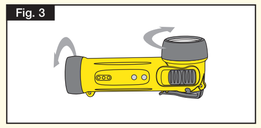

Fig. 4

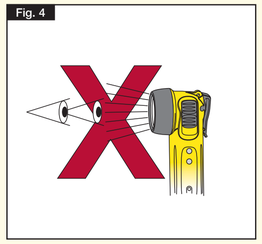

Fig. 5

R-271

- Less than two batteries per package
- Less than 100Wh capacity
- Complies with applicable shipping regulations:
  UN
  ADR
  US CFR 49
  IATA
  ICAO
  IMDG

Li Ion

Fig. 6

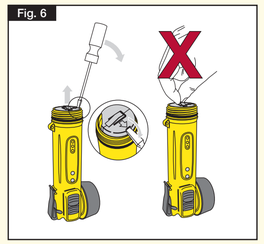

Fig. 7

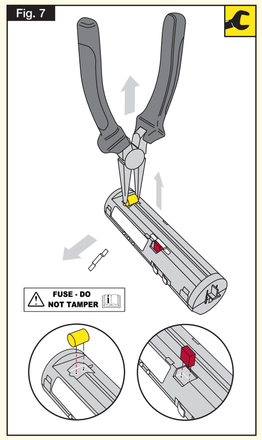

Fig. 8

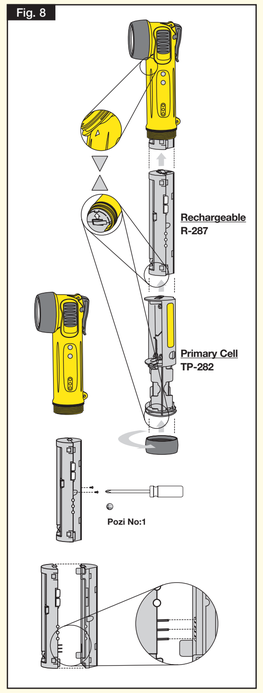

Fig. 9

Permitted TP-282 Primary Cassette Cells

4x AA **Wolf part no. TP-295**

T Class	**T4**
LR6/AA Alkaline Cells	Duracell Industrial, Duracell Procell, Duracell Plus, Energizer Industrial, Energizer Ultra +
R6 Zinc Cells	✓

Fig. 10

Fig. 11

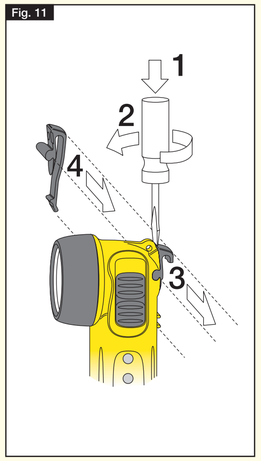

Fig. 12

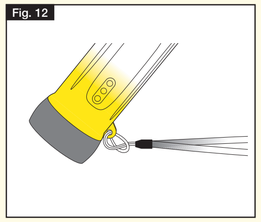

Fig. 13

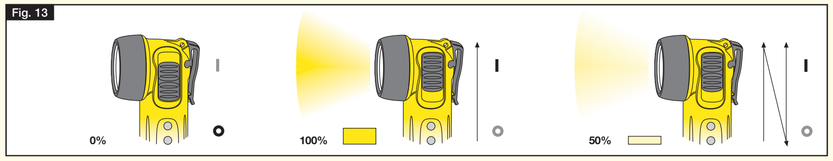

Fig. 14

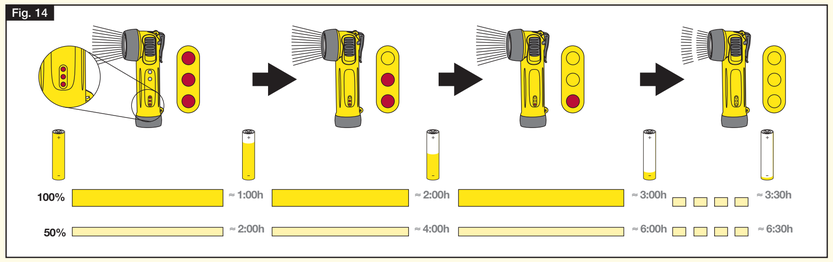

Fig. 15

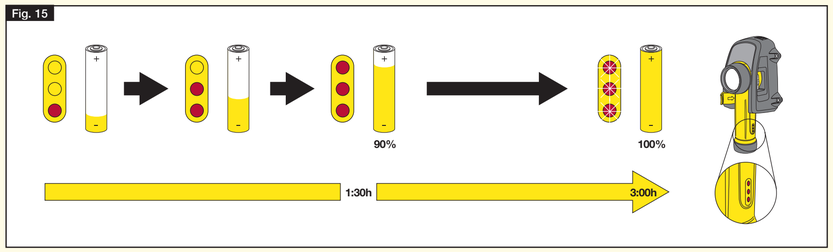

Fig. 16

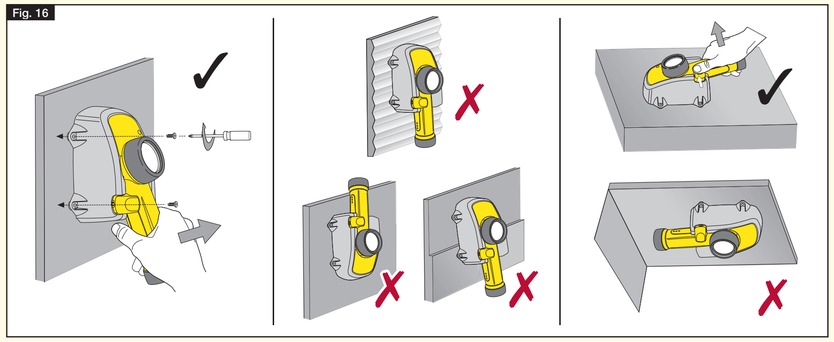

Fig. 17

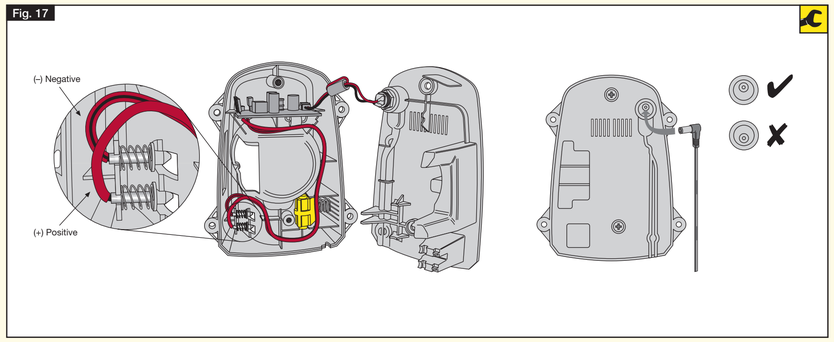

R-50

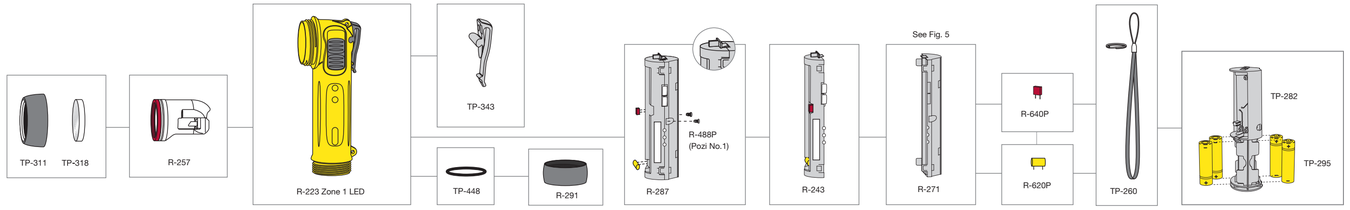

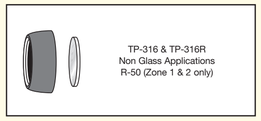

TP-316 & TP-316R
Non Glass Applications
R-50 (Zone 1 & 2 only)

Parts List

R-50

TP-311	Lens Ring
TP-318	Lens Glass
TP-316	Polycarbonate Lens & Ring Kit Zone 1 & 2
TP-316R	Polycarbonate Lens & Ring Kit Red Zone 1 & 2
R-257	Heat Sink LED Assembly
R-223	R-50 Torch Body Assembly Zone 1 &2
TP-343	Clip Moulding Zone 1 & 2
R-287	Cassette Assembly
R-243	Cassette Circuit Half
R-271	Battery Pack
R-488P	Lock Screw Cassette (pack of 2)
TP-448	Base 'O' Ring
R-291	End Cap Assembly
TP-282	Primary Cell Cassette
TP-295	LR6/AA Primary Cell (pack of 4)
TP-260	Wrist Strap & Ring
R-620P	Output Fuse
R-640P	Input Fuse (pack of 2)

R-55

TP-311	Lens Ring
TP-318	Lens Glass
R-257	Heat Sink LED Assembly
R-225	R-55 Torch Body Assembly Zone 0
R-337	Clip Moulding Zone 0
R-287	Cassette Assembly
R-243	Cassette Circuit Half
R-271	Battery Pack
R-488P	Lock Screw Cassette (pack of 2)
TP-448	Base 'O' Ring
R-291	End Cap Assembly
TP-282	Primary Cell Cassette
TP-295	LR6/AA Primary Cell (pack of 4)
TP-260	Wrist Strap & Ring
R-620P	Output Fuse
R-640P	Input Fuse (pack of 2)

R-55

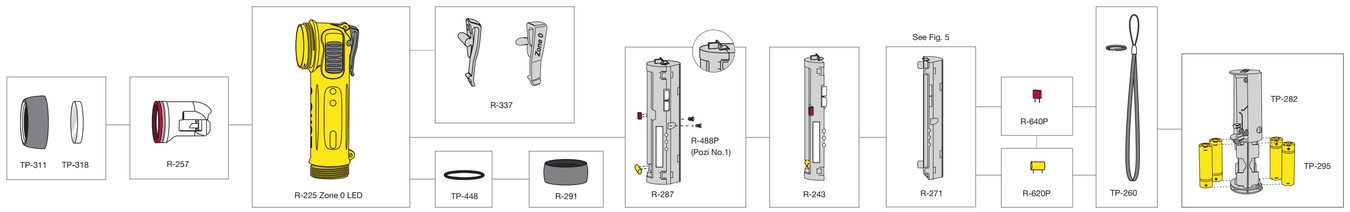

RC-200

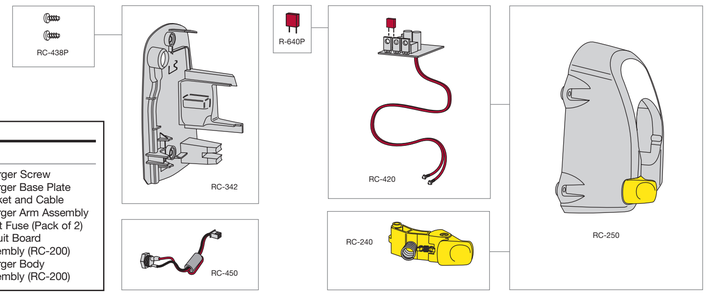

Parts List

RC-200

RC-438P	Charger Screw
RC-342	Charger Base Plate
RC-450	Socket and Cable
RC-240	Charger Arm Assembly
R-640P	Input Fuse (Pack of 2)
RC-420	Circuit Board Assembly (RC-200)
RC-250	Charger Body Assembly (RC-200)

RC-212

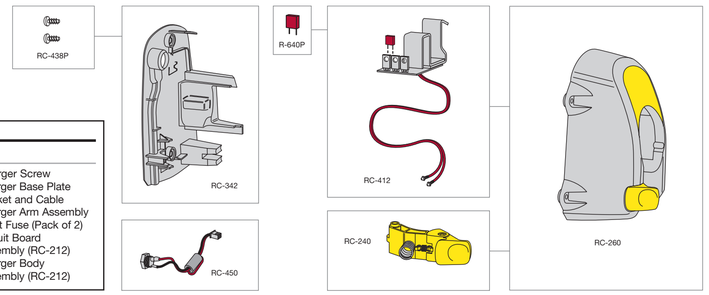

Parts List

RC-212

RC-438P	Charger Screw
RC-342	Charger Base Plate
RC-450	Socket and Cable
RC-240	Charger Arm Assembly
R-640P	Input Fuse (Pack of 2)
RC-412	Circuit Board Assembly (RC-212)
RC-260	Charger Body Assembly (RC-212)

Fig. 18

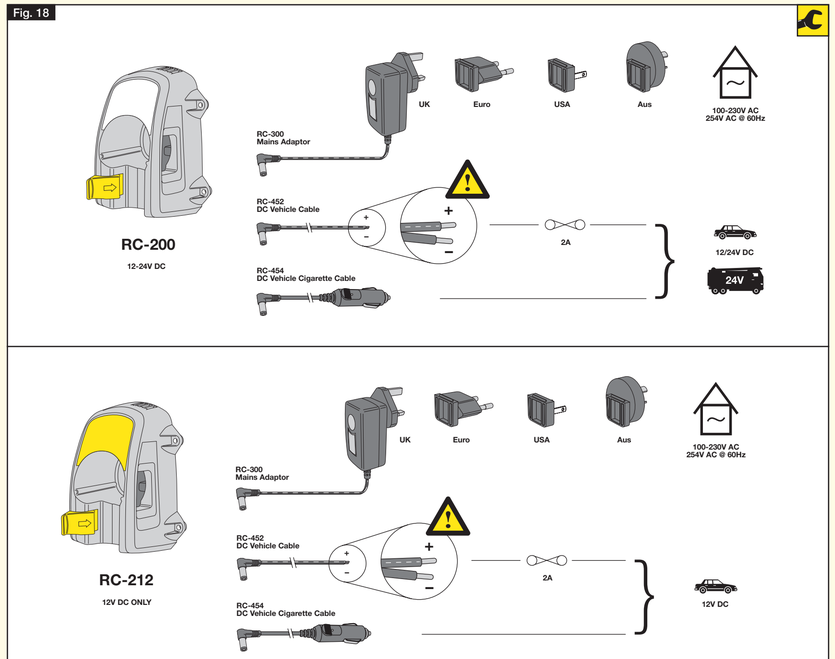

GB **Wolf Rechargeable Torch Range Operation and Maintenance Instructions Please retain – read before use**

EC/EU Declaration of Conformity

The R-50 and R-55 meet all relevant provisions of the:-

a) 94/9/EC Explosive Atmospheres (ATEX Equipment) Directive (up to 19th April 2016)

b) 2014/34/EU Explosive Atmospheres (ATEX Equipment) Directive (from 20th April 2016)

by virtue of the issued EC/EU type examination certificate, demonstrating compliance with all relevant harmonised standards and essential health and safety requirements.

Wolf Rechargeable Torches are self contained safety torches with 3W LED light sources, moulded in high impact strength plastic and powered by a Lithium Ion battery pack (optional Primary cell cassette also available). The **R-50** is approved as Group I, M2 equipment for mining applications, Group II, Category 2 equipment for use in zone 1 & 2 potentially explosive gases, vapours and mists where the T4 temperature class permits and zone 21 & 22 potentially explosive dusts where the T200°C maximum surface temperature and IIIB dust group permits.

The **R-55** is approved as Group I, M1 equipment for mining applications and Group II, Category 1 equipment for use in zone 0, 1 & 2 potentially explosive gases, vapours and mists where the T4 temperature class permits and zone 20, 21 & 22 potentially explosive dusts where the T200°C maximum surface temperature and IIIB dust group permits.

Caution – If fitting Polycarbonate lens, check Ex atmospheres for compatibility.

Approval Codes/Certification:

R-50 Zone 1, 21 Ex ⓘ I M2/II 2GD Ex ib I Mb/IIC T4 Gb -40°C≤Ta≤40°C
Ex ib IIIB T200°C Db IP67

R-55 Zone 0, 20 Ex ⓘ I M1/II 1GD Ex ia I Ma/IIC T4 Ga -40°C≤Ta≤40°C
Ex ia IIIB T200°C Da IP67

Notified Body: Baseefa Ltd. Rockhead Business Park, Staden Lane, Buxton, SK17 9JN, UK.
Notified body number: **1180**

EC/EU Type examination certificate: **Baseefa05ATEX0069X**

'X' condition – Dust layers must be prevented from building up on the torch and it must not be left energised and unattended in Zone 20 areas.

Harmonised standards applied:
EN 60079-0:2012 +A11:2013, EN 60079-11:2012.

Ingress protection level: **IP67** to EN60529:1992.

The R-50, R-55 with RC-200 or RC-212 is certified compliant with the:-

a) 2004/108/EC EMC Directive (up to 19th April 2016)

b) 2014/30/EU EMC Directive (from 20th April 2016)

To the following harmonised standards BS EN 61000-6-3:2007 +A1: 2011 and BS EN 61000-6-2:2005 and comply with the requirements of the 2004/104/EC Automotive EMC Directive for use in motor vehicles to the following harmonised standards BS EN 50498:2010.

The RC-300 Mains Adaptor is certified compliant with the:-

a) 2004/108/EC EMC Directive and 2006/95/EC Low Voltage Directive (up to 19th April 2016)

b) 2014/30/EU EMC Directive and 2014/35/EU Low Voltage Directive (from 20th April 2016)

To the following harmonised EMC standards EN 61204-3:2000 Class B, EN 55022:2010 +AC:2011 Class B, EN 61000-3-2:2006 +A2:2009, EN 61000-3-3:2008 and EN 55024:2010 and the following harmonised LVD standards EN 60950-1:2006 +A2:2013.

Alex Jackson - Managing Director
Wolf Safety Lamp Company Ltd.

Use of the Wolf Rechargeable Torch

A damaged Wolf Rechargeable torch should be repaired in accordance with these instructions, before putting back into service.

Repairs only to be carried out by competent persons

PRECAUTIONS: See Figs. 1, 2, 3, 4, 5, 6, 10 & 16

Before use. Charge for 3 hours minimum.
Ensure torch lens ring and end cap are fully tight at all times. (Fig. 3)
Duration in High Power mode = 3.5 hours
Duration in Low Power mode = 6.5 hours

Deep Discharge Protection: Circuitry will automatically switch the torch off once the battery reaches a pre-determined low voltage.

The torch must be re-charged before further use.

Emergency Lighting Mode: The emergency lighting function switches the torch on when a power failure to the charger occurs.

The torch must be placed in the charger switched 'ON'.

Lamp Replacement: (Fig. 10).

Fuse Replacement: (Figs. 6 & 7).

Cleaning: Use a mild soap and water and soft brush only.

Do not immerse.

Storage: Do not store torch or battery below -20°C.

If torch fails to light or;
If indication on charge shows top and bottom indicators only:

A. Ensure torch lens ring and end cap are fully tight at all times (Fig. 3)
B. Place on charge check for indication, remove and switch on.
C. Clean charge rivets, check end cap is fully tightened.
D. Remove cassette (Fig. 6), inspect contacts, test continuity of the fuses, replace as required (competent personnel only; Fig. 7).
E. Re fit cassette, repeat (A) and switch on.

The R-271 Battery utilises a two cell Lithium Ion system with a life of up to 500 full charge/discharge cycles (to 70% original capacity), and incorporates an integral encapsulated battery protection circuit.

Replace the **R-271** Battery when the discharge duration is significantly shorter than the durations shown above.

Recharge every six months in storage.

Battery Information: (Fig. 5), Extraction: (Fig. 6), Connections (Fig. 8).

The TP-282 Primary Cell Cassette. An alternative primary cell cartridge is also certified safe for use in the torch. **Use only approved primary cells TP-295 for a T4 temperature class (Fig. 9)**

Wolf Chargers: RC-200 (12-24V) and RC-212: (12V) A red LED indicator shows power to the charger. Charging is fully managed to eliminate battery memory. Charge is removed once the battery is fully charged, battery voltage is then monitored; a top-up charge is applied as necessary (typically applying a trickle charge every 7 days).

Charge Indication: (Fig. 15). Charger Connection Options: (Fig. 18)

- Do not charge in Hazardous Area.
- Charger contacts are low voltage output and short circuit protected.
- Charger operating ambient: +10°C to +25°C.
- Charger ingress protection IP20, protect from dirt and moisture.
- Do not cover ventilation slots.

Warning RC-452: risk of short circuit if polarity incorrect, (See Fig. 18)

Peak Current (during 3hrs charge period)	=1.5A
Peak Current (standby – fully charged)	=0.08A
Peak Current (no torch in charger)	=0.03A
Output Voltage does not exceed 14V: (Uo=14V)	

Warning:

USE ONLY WOLF CHARGERS WITH THESE PRODUCTS (AS SHOWN IN FIG. 18)
USE ONLY WOLF GENUINE REPLACEMENT PARTS.

The Wolf Safety Lamp Co. Ltd has a policy of continuous product improvement. Changes in design details may be made without prior notice.

THORNE & DERRICK INTERNATIONAL
Thorne & Derrick
+44 (0) 191 410 4292
www.heatingandprocess.com

Wolf

WOLF ATEX RECHARGEABLE TORCH

R-50 and R-55

ATEX and IECEx Certified for Explosive Atmospheres

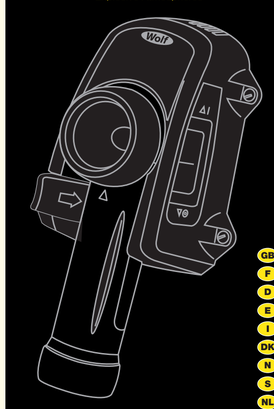

OPERATION AND MAINTENANCE INSTRUCTIONS

GB F D E I DK N S NL GR P RUS J POL

F Lampe torche rechargeable Wolf
Mode d'emploi et d'entretien
À lire et retenir avant toute utilisation

Déclaration de conformité CE/UE

Les lampes R-50 et R-55 restent conformes à toutes les exigences de:
a) La réglementation ATEX (ATmosphères EXplosives) 94/9/CE (valide jusqu'au 19 avril 2016).
b) La réglementation ATEX (ATmosphères EXplosives) 2014/34/UE (valide à partir du 20 avril 2016).

En raison des modifications d'examen publiés par la CE/UE, elle répond aux exigences de l'ensemble des normes harmonisées pertinentes et aux exigences essentielles en matière de santé et de sécurité.

Les lampes torches rechargeables Wolf sont des lampes utilisées autonomes équipées de DEL de 3W, moulées dans un plastique ultra-résistant aux impacts et alimentées par une batterie lithium-ion (un adaptateur secteur pour prise allume-cigare est également disponible en option). Le **R-50** a été validé pour le Groupe I, matériel type M2 pour les industries minières, pour le Groupe II, matériel de Catégorie 2 à utiliser en zones 1 et 2 (présence de gaz, vapeurs et brouillard inflammables si la classe de température T4 y est acceptée), et en zones 20, 21 et 22 (potentielles poussières explosives où la température maximale de surface de la torche peut atteindre jusqu'à 200°C et que les particules de poussière sont du groupe IIIB).

Le modèle **R-55** a été validé pour le Groupe I, matériel type M1 pour les industries minières, pour le Groupe II, matériel de Catégorie 1 à utiliser en zones 0, 1 ou 2 (atmosphère explosive de gaz, vapeurs et brouillard inflammables si la classe de température T4 y est acceptée), et en zones 20, 21 et 22 (potentielles poussières explosives où la température maximale de surface de la torche peut atteindre jusqu'à 200°C et que les particules de poussière sont du groupe IIIB).

Avertissement: Avant installation d'une lentille en plastique polycarbonate, contrôler l'atmosphère en environnement explosif pour s'assurer de sa compatibilité.

Code d'homologation et certification:

R-50: Zone 1, 21	I M2/II 2GD Ex ib I Mb/IIC T4 Gb -40°C ≤ Ta ≤ +40°C Ex ib IIIB T200°C Db IP67
R-55: Zone 0, 20	I M1/II 1GD Ex ia I Ma/IIC T4 Ga -40°C ≤ Ta ≤ +40°C Ex ia IIIB T200°C Da IP67
Organisme notifié:	Baseefa Ltd., Parc industriel de Rockhead, Staden Lane, Buxton, SK17 9JN, UK. Organisme notifié No. **1180**

Certificat d'examen type CE/UE: **Baseefa05ATEX0069X**

Condition X: Empêcher des couches de poussière de s'accumuler sur la lampe-torche et ne pas la laisser allumée sans surveillance dans les installations notées ci-dessus.

Normes harmonisées appliquées:
EN 60079-0:2012 +A11:2013, EN 60079-11:2012.

Niveau de protection contre les infiltrations: **IP67** à EN60529:1992.

Les modèles R-50, R-55, RC-200 et RC-212 sont certifiés conformes à:
a) La directive CEM 2004/108/CE (valide jusqu'au 19 avril 2016).
b) La directive CEM 2014/30/UE (valide à partir du 20 avril 2016).

Les normes harmonisées suivantes: BS EN 61000-6-3:2007 + A1: 2011, BS EN 61000-6-2:2005 (ils répondent aussi aux exigences de la directive 2004/108/CE automobile 2004/104/CE pour les véhicules à moteur avec la norme harmonisée suivante: BS EN 50498:2010.

L'adaptateur secteur RC-300 est certifié conforme:
a) Aux directives CEM (Compatibilité Electro-Magnétique) 2004/108/CE et Basse Tension 2006/95/CE (valide jusqu'au 19 avril 2016).
b) Aux directives CEM (Compatibilité Electro-Magnétique) 2014/30/CE et Basse Tension 2014/35/UE (valide à partir du 20 avril 2016).

Ainsi qu'au normes CEM harmonisées suivantes: EN 61204-3:2000 (équipement de classe B); EN 55022:2010 et AC:2011 (classe B); EN 61000-3-2:2006 +A2:2009; EN 61000-3-3:2008; EN 55024:2010 et aux normes harmonisées suivantes de la directive Basse Tension: EN 60950-1:2006 +A2:2013.

Alex Jackson, Directeur général
de la Wolf Safety Lamp Company Ltd

Emploi de la lampe torche rechargeable Wolf

Toute lampe torche rechargeable Wolf endommagée devrait être réparée sur la base des instructions suivantes avant remise en service.

Toute réparation ne peut être effectuée que par du personnel qualifié.

PRÉCAUTIONS D'EMPLOI: Voir Figures 1, 2, 3, 4, 5, 6, 10 et 16

Avant utilisation, charger l'alimentation pendant au minimum 3 heures.
La bague de l'objectif et l'embout doivent être fermement vissés en permanence. (Fig. 3)
Durée en mode Pleine puissance = 3,5 heures
Durée en mode Baisse puissance = 6,5 heures

Protection Décharge Totale: Le circuit étient automatiquement la lampe torche lorsque son alimentation passe en dessous d'un seuil de tension prédéfini.

La lampe doit alors être rechargée avant toute nouvelle utilisation.

Mode Éclairage de secours: En fonction Éclairage de secours allume la lampe torche lorsque son chargeur détecte une panne de courant.

La lampe torche se débranche au chargeur et réglée sur "ON".

Remplacement de la lampe: (Fig. 10).

Remplacement du fusible: (Fig. 6 et Fig. 7).

Entretien: Utiliser un chiffon imbibé d'eau légèrement savonneuse et brosser délicatement.

Ne pas plonger dans un liquide.

Stockage: Éviter de conserver la lampe ou sa batterie à moins de -20°C.

Si la lampe ne s'allume pas, ou
si les témoins de charge n'affichent que les témoins haut et bas:
A. Vérifier que la bague de l'objectif et l'embout soient fermement vissés en permanence (Fig. 3).
B. Branchter la lampe, vérifier les indications, débrancher et rallumer.
C. Nettoyer les contacts de charge et vérifier si l'embout est fermement vissé.
D. Retirer la cassette (Fig. 6), inspecter les contacts, la continuité électrique des fusibles,remplacer comme exigé (personnel qualifié uniquement, voir Fig. 7).
E. Réinsérer la cassette, refaire l'étape A, et allumer.

La batterie R-271 utilise deux piles lithium-ion supportant jusqu'à 500 cycles de charge-décharge (à 70% de leur capacité initiale) et y intègre un circuit de protection de batteries complet.

Remplacer la batterie **R-271** lorsque le temps de décharge s'avère considérablement plus court que les durées ci-dessus.

En cas de stockage de longue durée, recharger tous les six mois.

Information sur la batterie: (Fig. 5); Extraction: (Fig. 6); Branchements (Fig. 8).

À propos de la cassette de piles TP-282, Une cartouche secondaire de piles a aussi été homologuée pour servir avec la lampe torche. **Prière de n'utiliser qu'une des piles TP-282 conçues et certifiées à une température de classe T4 (Fig. 9).**

Chargeurs Wolf: RC-200 (12-24V) et RC-212: (12V). Une DEL témoin rouge monte le niveau d'énergie dans le chargeur. Le chargement est intégralement géré pour éliminer la pile mémoire.

La charge est déconnectée une fois la batterie chargée à 100%, son voltage est ensuite suivi et une recharge est appliquée suivant les besoins (par exemple avec une recharge de maintien tous les 7 jours).

Indicateur de charge: (Fig. 15). Options de branchement du chargeur: (Fig. 18)

- Ne pas charger la batterie ou de piles en milieu dangereux.
- Les contacts du chargeur sont de basse tension et protégés contre les courts-circuits.
- Température de fonctionnement du chargeur: De +10°C à +25°C.
- Indice de Protection IP20 : protection contre les poussières et la moisissure.
- Prière de ne pas couvrir les trous de ventilation.

Danger avec le RC-202: risque de court-circuit en cas de non respect de la polarité du circuit (voir Fig. 18).

Courant maximal (pour une durée de chargement de 3H)	= 1,5 A
Courant maximal (phase d'attente, batterie chargée)	= 0,08 A
Courant maximal (lampe torche absente non branchée)	= 0,03 A

La tension de sortie ne dépasse jamais les 14 V. (Ue = 14 V).

Attention:

UTILISER EXCLUSIVEMENT DES CHARGEURS WOLF AVEC CES PRODUITS (COMME INDIQUÉ DANS LA FIG. 18).

UTILISER UNIQUEMENT DES PIECES DE RECHANGE WOLF.

La Wolf Safety Lamp Company Ltd. applique une politique d'amélioration continue. Sous réserve des changements dans les détails de conception.

D Bedienungsanleitung und Wartung des Sortiments der aufladbaren Taschenlampe Wolf – bitte vor Anwendung lesen und aufbewahren

VORSICHTSMASSNAHMEN: Siehe Abb. 1, 2, 3, 4, 5, 6, 10 & 16

Vor dem Gebrauch: Die Batterie für mindestens 3 Stunden aufladen.
Versichern Sie sich, dass der Ring der Linse, sowie der Abschlusskappe zu jeder Zeit fest angezogen sind. (Abb. 3)
Dauer in Hochleistungsmodus = 3,5 Stunden
Dauer in Leistungsreduziertmodus = 6,5 Stunden

Tiefentladeschutz: Der Schaltkreis wird automatisch die Taschenlampe ausschalten, wenn die Batterie eine vorbestimmte Niedrigspannung erreicht.

Die Taschenlampe muss bevor der erneuten Anwendung wieder aufgeladen werden.

Betriebsart der Notbeleuchtung: Die Funktion der Notbeleuchtung schaltet die Taschenlampe ein, wenn ein Stromausfall zum Ladegerät auftritt.

Die Taschenlampe muss in das Ladegerät, das AN-geschaltet ist, eingesetzt werden.

Auswechseln der Lampe: (Abb. 10).

Auswechseln der Ersatzsicherung: (Abb. 6 & 7).

Reinigen: Verwenden Sie nur eine weiche Bürste mit milder Seife und Wasser.

Nicht in Wasser eintauchen.

Lagerung: Die Taschenlampe oder die Batterie darf keinesfalls unter -20 °C gelagert werden.

Wenn die Taschenlampe nicht aufleuchtet;
wenn der Indikator beim Aufladen nur den oberen und unteren Indikator zeigt:
A. Versichern Sie sich, dass der Ring der Linse, sowie die Abschlusskappe zu jeder Zeit fest angezogen sind. (Abb. 3).
B. In das Ladegerät einsetzen, den Indikator überprüfen, entfernen und die Taschenlampe anschalten.
C. Die Nieten und die Ladeflächen reinigen, versichern Sie sich dass die Abschlusskappe fest angezogen ist.
D. Die Kassette entfernen (Abb.6), die Kontakte untersuchen, die Kontinuität der Ersatzsicherung überprüfen und falls erforderlich ersetzen (nur von fachkundigem Personal, Abb. 7).
E. Die Kassette wieder einsetzen, den Vorgang A wiederholen und AN-schalten.

Die Batterie R-271 verwendet ein zwei-zelliges Lithium-Ionen-System mit einer Höchstdauer von bis zu 500 vollständigen Ladezyklen/ Entladezyklen (bis zu 70% der Originalkapazität) unter Einbeziehung einer integralen Batteriekapselung mit geschützten Schaltkreis.

Ersetzen Sie die Batterie **R-271**, wenn die Entladedauer bedeutend kürzer ist als der oben genannte Zeitraum.

Alle sechs Monate ist die gelagerte Taschenlampe aufzuladen.

Bedienung „X"- Die Ansammlung von Staubschichten in der Taschenlampe muss vermieden werden, in den Bereichen der Zone 20 darf diese nicht angeschaltet und unbeaufsichtigt sein.

Angewandte Normenreihe:
EN 60079-0:2012 +A11:2013, EN 60079-11:2012.

Einschlagschutzstufe: **IP67** bis EN60529:1992.

Die Taschenlampe R-50, R-55 mit RC-200 oder RC-212 wurden in Übereinstimmung der folgenden Richtlinien zertifiziert:
a) 2004/108/EG EMV Richtlinie, sowie 2006/95/EGDirektive zur Niedrespannung (bis zu dem 19. April 2016).
b) 2014/30/EU EMV-Richtlinie, sowie 2014/35/EU Direktive zur Niederspannung (ab dem 20. April 2016).

Für die folgenden harmonisierenden EMV-Normen EN 61204-3:2000 Klasse B, EN 55022:2010 +AC: 2011 Klasse B, EN 61000-3-2:2006 +A2:2009, EN 61000-3-3:2008 und EN 55024:2010 und die folgenden harmonisierenden LVD-Normen: EN 60950-1:2006 +A2:2013.

Alex Jackson - Geschäftsführer
Wolf Safety Lamp Company Ltd.

Anwendung der aufladbaren TaschenlampeWolf

Eine beschädigte aufladbare Taschenlampe von Wolf sollte in Übereinstimmung mit diesen Hinweisen repariert werden, bevor diese wieder für Arbeiten eingesetzt wird.

Reparaturen dürfen nur von qualifizierten und fachkundigen Personen ausgeführt werden.

E Linterna Wolf recargable: Instrucciones de funcionamiento y mantenimiento.
Rogamos conservar - leer antes de usar

PRECAUCIONES Ver Figs. 1, 2, 3, 4, 5, 6, 10 y 16

Antes de usar. Cargar como mínimo durante 3 horas.
Asegurarse de que el anillo portalente y la tapa del extremo están firmemente enroscados en todo momento (Figura 3).
La duración en modo de alta potencia es = 3,5 horas.
La duración en modo de = 6,5 horas

Protección contra descarga profunda: El circuito apagará la linterna automáticamente cuando la batería alcanza un bajo nivel de tensión predeterminado.

Es necesario recargar la batería antes de usarla de nuevo.

Modo de iluminación de emergencia: La función de iluminación de emergencia enciende la linterna cuando se produce una interrupción de la alimentación de energía del cargador.

La linterna debe haber sido enchufada al cargador en modo conectado ("ON").

Cambio de la bombilla: (Fig. 10).

Cambio de fusible: (Figs. 6 y 7).

Limpieza: Usar únicamente un jabón suave junto con agua y un cepillo suave.

No sumergir.

Almacenaje: No almacenar la linterna o la batería por debajo de -20°C.

Si la linterna no se enciende, o;
Si la indicación de nivel de carga muestra únicamente los indicadores superior e inferior:
A. Asegurarse de que el anillo portalentes y la tapa del extremo están firmemente enroscados en todo momento (Figura 3).
B. Colocar en cargador para indicación, sacar y conectar.
C. Limpiar los contactos de carga, comprobar que la tapa está totalmente cerrada y apretada.
D. Quitar cassette (figura 6), inspeccionar contactos, comprobar la continuidad de los fusibles, reemplazar según sea necesario (únicamente personal competente; Fig.7).
E. Recolocar cassette, repetir (A) y conectar.

La batería R-271 utiliza un sistema de pilas dobles de Li-Ion, con una vida de hasta 500 ciclos completos de carga/descarga (hasta un 70% de la capacidad original), e incorpora un circuito integrado de protección de baterías completo.

Sostituire la batteria **R-271** quando la durata della carica è decisamente inferiore alle durate richieste.

Ricaricare la batteria ogni sei mesi durante la fase di stoccaggio.

Informazioni sulla batteria: (Fig. 5). Estracción: (Fig. 6). Conexiones (Fig. 8).

La cassette TP-282 conserva pilas lithium-ion. Una cartuccia con celle primaria alternativa è anche certificata per un uso sicuro nella torcia. **Usare solo celle primarie approvate TP-282 per una classe di temperatura T4 (Fig. 9).**

Caricatori Wolf: RC-200 (12-24V) e RC-212: (12V) Un indicatore LED mostra la potenza del caricatore. Il caricamento viene mantenuto sotto controllo in maniera completa per eliminare la cella memoria della batteria. La carica è interrotta quando la batteria è totalmente carica; la tensione della batteria è monitorata; una carica di ricaricamento è applicata se necessario (solitamente applicando una carica ogni 7 giorni).

Indicazione di carica: (Fig. 15). Opzioni di collegamento del caricatore: (Fig. 18)

- Non caricare in ambienti pericolosi.
- I contatti del caricatore sono in uscita a bassa tensione e protetti da corto circuito.
- Ambiente di funzionamento del caricatore: +10°C ~ +25°C.
- Livello di protezione dall'ingresso di agenti esterni IP20, protegge dalla sporcizia e dall'umidità.
- Non coprire gli slot di ventilazione.

Avvertimento RC-452: rischio di corto circuito se la polarità è scorretta (vedi fig. 18)

Corrente di picco (durante una carica di 3 ore)	=1.5A
Corrente di picco stand-by – totalmente carica)	=0.08A
Max. corrente di picco (forcia non presente nel caricatore)	=0.03A

La max tensione in uscita non supera 14V: (Uo=14V

Attenzione:

USARE SOLO CARICATORI WOLF SPECIFICATI CON QUESTI PRODOTTI (COME MOSTRATO NELLA FIG. 18).

USARE SOLO COMPONENTI DI RICAMBIO ORIGINALI WOLF.

La ditta Wolf Safety Lamp Co. Ltd persegue una politica mirata ad un continuo miglioramento del prodotto. Sono possibili modifiche di progettazione senza preavviso.

I Gamma di torce a LED Wolf ricaricabili
Istruzioni di funzionamento e manutenzione
Si prega di conservare - leggere prima dell'uso

PRECAUZIONI: Vedi figure 1, 2, 3, 4, 5, 6, 10 & 16

Prima dell'uso. Ricarica per almeno 3 ore.
Assicurarsi che la ghiera della lente e il tappo terminale siano serrati in ogni momento. (Fig. 3)
Durante la modalità ad alta potenza = 3,5 ore
Durata in modalità ad alta potenza = 6,5 ore

Protezione da scarica profonda: la circuiteria disattiva automaticamente la torcia una volta che la batteria raggiungerà una bassa tensione predeterminata.

La torcia deve essere ricaricata prima di un ulteriore utilizzo.

Modalità di illuminazione di emergenza: la funzione di illuminazione d'emergenza attiva la torcia non appena si verifica una caduta di tensione del caricatore.

La torcia deve essere posizionata nel caricatore attivato su 'ON'.

Sostituzione lampada: (Fig. 10).

Sostituzione fusibile: (Fig. 6 e 7).

Pulizia: usare un sapone leggero e acqua, spazzolando soltanto in maniera delicata. Non immergere.

Stoccaggio: non conservare la torcia o la batteria ad una temperatura inferiore a -20°C.

Se la torcia non si illumina o:
Se c'è indicazione di carica solo sugli indicatori superiori e inferiori:
A. Assicurasi che la ghiera della lente e il cappuccio terminale siano sempre serrati (Fig. 3).
B. Posizionare in carica per l'indicazione, rimuovere e accendere.
C. Pulire i pin di carica, controllare che il cappuccio terminale sia totalmente serrato.
D. Rimuovere la cassetta (Fig. 6), ispezionare i contatti, testare la continuità dei fusibili, sostituzione ove necessario (solo personale competente; Fig. 7.)
E. Reinserire la cassetta, ripetere (A) e accendere.

La batteria R-271 utilizza un sistema doppio con due celle agli ioni di litio con una durata fino a 500 cicli di carica/scarica (fino al 70% della capacità originale) e incorpora un circuito integrato di protezione della batteria completo.

Sostituire la batteria **R-271** quando la durata della carica è decisamente inferiore alle durate richieste.

Ricaricare la batteria ogni sei mesi durante la fase di stoccaggio.

Informazioni sulla batteria: (Fig. 5). Estrazione: (Fig. 6). Collegamenti (Fig. 8).

La cassetta di pile TP-282 contiene una cartuccia con celle primaria alternativa è anche certificata per un uso sicuro nella torcia. **Usare solo celle primarie approvate TP-295 per una classe di temperatura T4 (Fig. 9).**

Caricatori Wolf: RC-200 (12-24V) e RC-212: (12V) Un indicatore LED mostra la potenza del caricatore. Il caricamento viene mantenuto sotto controllo in maniera completa per eliminare la cella memoria della batteria. La carica è interrotta quando la batteria è totalmente carica; la tensione della batteria è monitorata; una carica di ricaricamento è applicata se necessario (solitamente applicando una carica ogni 7 giorni).

Indicazione di carica: (Fig. 15). Opzioni di collegamento del caricatore: (Fig. 18)

- Non caricare in ambienti pericolosi.
- I contatti del caricatore sono in uscita a bassa tensione e protetti da corto circuito.
- Ambiente di funzionamento del caricatore: +10°C ~ +25°C.
- Livello di protezione dall'ingresso di agenti esterni IP20, protegge dalla sporcizia e dall'umidità.
- Non coprire gli slot di ventilazione.

Avvertimento RC-452: rischio di corto circuito se la polarità è scorretta (vedi fig. 18)

Corrente di picco (durante una carica di 3 ore)	=1.5A
Corrente di picco stand-by – totalmente carica)	=0.08A
Max. corrente di picco (forcia non presente nel caricatore)	=0.03A

La max tensione in uscita non supera 14V: (Uo=14V

Attenzione:

USARE SOLO CARICATORI WOLF SPECIFICATI CON QUESTI PRODOTTI (COME MOSTRATO NELLA FIG. 18).

USARE UTILIZZARE SOLO PARTI DI RICAMBIO ORIGINALI WOLF.

La politica di Wolf Safety Lamp Co. Ltd es de mejora continua de sus productos. Pueden producirse cambios de detalles del diseño sin previo aviso.

La riparazione possono essere effettuate solo da persone competenti

Wolf
WOLF ATEX
RECHARGEABLE TORCH
Wolf Safety Lamp Company

- **R-50** High Power LED model, Zone 1
- **R-55** High Power LED model, Zone 0
- **ATEX and IECEx Certified for explosive gas and dust atmospheres**
- **Compact and lightweight ergonomic torch design**
- **Lithium Ion Battery technology with integrated battery management and protection**
- **Battery power indicator**
- **Ingress Protection IP67**
- **Single handed switching with High Power and Low power (long duration mode)**
- **Low battery warning**
- **Stand-by power failure mode**
- **Mains and Vehicle 'Snap in' - 'Snatch out' Quick chargers**
- **Very low maintenance**

R-510 Issue 7
DF419
MMD/77/8.15/7PK 2015

DK Genopladelig Wolf-lygtesette
Betjenings- og vedligeholdelsesvejledning
Ber gommes - Læs for ibrugtagning

EC/EU-overensstemmelseserklæring

R-50 og R-55 er i overensstemmelse med alle relevante bestemmelser i:
a) 94/9/EC-direktiv for eksplosive luftarter (ATEX-udstyr) (frem til 19. april 2016).
b) 2014/34/EU-direktiv for eksplosive luftarter (ATEX-udstyr) (fra og med 20. april 2016).

I kraft af udstedte EC/EU-typeundersøgelsescertifikat, som demonstrerer overensstemmelse med alle relevante, harmoniserede standarder og essentielle sundheds- og sikkerhedskrav.

Genopladelige Wolf-lygter er selvstændige sikkerhedslygter med 3W LED-lyskilder, som er indstøbt i kraftig, slagfast plastik og forsynes med strøm fra et lithium-ion-batteripakke (primærbatteri tilgængeligt som ekstraudstyr). **R-50** er godkendt som Gruppe I, M2-udstyr til anvendelse i miner og Gruppe II, kategori 2-udstyr til anvendelse i zone 1 og 2 under tilstedeværelse af potentielt eksplosive gasser, dampe, tåger og støv, hvor T4-temperaturklassen tillader dette, og til anvendelse i zone 21 og 22 med potentielt eksplosive støvpartikler, hvor en overfladetemperatur på maks. 200°C og IIIB-støvgrupper tillader dette.

R-55 er godkendt som Gruppe I, M1-udstyr til anvendelse i miner og Gruppe II, kategori 1-udstyr til anvendelse i zone 0, 1 og 2 under tilstedeværelse af potentielt eksplosive gasser, dampe, tåger og støv, hvor T4-temperaturklassen tillader dette, og til anvendelse i zone 20, 21 og 22 med potentielt eksplosive støvpartikler, hvor en overfladetemperatur på maks. 200°C og IIIB-støvgrupper tillader dette.

Forsigtig – Kontrollér eksplosionsfarlige omgivelser for kompatibilitet ved montering af polykarbonatlinse.

Godkendelsescertifikater/Certifikering:

R-50 Zone 1, 21	I M2/II 2GD Ex ib I Mb/IIC T4 Gb -40°CsTas40°C Ex ib IIIB T200°C Db IP67
R-55 Zone 0, 20	I M1/II 1GD Ex ia I Ma/IIC T4 Ga -40°CsTas40°C Ex ia IIIB T200°C Da IP67
Godkendelsesorgan:	Baseefa Ltd., Rockhead Business Park, Staden Lane, Buxton, SK17 9JN, Storbritannien. Godkendelsesorgan: **1180**

EC/EU-typeundersøgelsescertifikat: **Baseefa05ATEX0069X**

'X'-betingelse - Opbygning af støvlag på lygten skal undgås og den må ikke efterlades i opladeren uden opsyn i zone 20-områder.

Gældende harmoniserede standarder:
EN 60079-0:2012 +A11:2013, EN 60079-11:2012.

Indtrængningsbeskyttelsesniveau: **IP67** iht. EN60529:1992.

R-50 og R-55 med RC-200 eller RC-212 er certificeret som varende i overensstemmelse med:
a) 2004/108/EC-EMC-direktiv (frem til 19. april 2016).
b) 2014/30/EU EMC-direktiv (fra og med 20. april 2016).

iht. følgende harmoniserede standarder: BS EN 61000-6-3:2007, +A1: 2011 og BS EN 61000-6-2:2005 og overholder kravene i 2004/104/EC EMC-direktiv for autombobiltyder for brug i motorkøretøjer iht. følgende harmoniserede standarder: BS EN 50498:2010.

RC-300-strømforsyningsadapteren er certificeret som værende i overensstemmelse med:
a) 2004/108/EC EMC-direktiv og 2006/95/EC-direktiv for lavspændingsudstyr (frem til 19. april 2016).
b) 2014/30/EU EMC-direktiv og 2014/35/EU-direktiv for lavspændingsudstyr (fra og med 20. april 2016).

ihtfølgende harmoniserede EMC-standarder EN 61204-3:2000 Klasse B, EN 55022:2010 +AC:2011 Klasse B, EN 61000-3-2:2006 +A2:2009, EN 61000-3-3:2008 og EN 55024:2010 og følgende harmoniserede LVD-standarder EN 60950-1:2006 +A2:2013.

Alex Jackson - Adm. dir.
Wolf Safety Lamp Company Ltd.

Sådan bruger du den genopladelige Wolf-lygte

En beskadiget genopladelig Wolf-lygte bør repareres i henhold til disse anvisninger, før den tages i brug igen.

Reparationer må kun udføres af faguddannet personale.

FORHOLDSREGLER: Se fig. 1, 2, 3, 4, 5, 6, 10 og 16

Inden ingebrugtagning. Opladning i min. 3 timer.
Kontrollér altid, at linsesringen og endehætten er fastspændt. (fig. 3)
Kapacitet i høj indstilling = 3,5 timer
Kapacitet i lav indstilling = 6,5 timer

Afladningssikring: Kredsløbet slukker automatisk lygten, når batteriet er afladet til en forudfastlavet lavspænding.

Lygten skal genoplades, for den tages i brug igen.

Nødlystilstand: Kredsløbet tænder automatisk lygten, hvis opladeren udsættes for et strømsvigt.

Lygten skal placeres i opladeren, som skal indstilles til "ON".

Lyskildeudskiftning: (fig. 10).

Sikringsudskiftning: (fig. 6 og 7).

Rengøring: Må kun rengøres med en blød børste vædet i en opløsning med mild sæbe og vand.

Må ikke nedsænkes i væske.

Opbevaring: Lygten eller batteriet må ikke opbevares under -20°C.

Hvis lygten ikke kan tændes, eller
Hvis kun øverste og nederste opladningsindikator lyser ved tilslutning til opladeren:
A. Kontrollér altid, at linsesringen og endehætten er fastspændt (fig. 3).
B. Tilslut lygten til opladeren, kontrollér, at alle opladningsindikatorer tændes, frakobl lygten og tænd den igen.
C. Rengør opladerkontakterne, og kontrollér, at endehætten er fastspændt.
D. Fjern batteriet (fig. 6), efterse kontakterne, test sikringskontinuiteten, udskift om nødvendigt (må kun udføres af faguddannet personale; fig. 7).
E. Monter batteriet igen, gentag pkt. A og tænd lygten.

R 271-batteriet anvender et dobbeltcellet Lithium Ion-system med en levetid på op til 500 fulde opladninger/afladninger (op til 70 % af den oprindelig kapacitet) og er udstyret med et batteristyrkredsløb.

Udskift **R 271-batteriet,** når afladningsvarigheden er mærkbart kortere end den pålæraede varighed.

Genopslad batteriet hver 6. måned, hvis det er opbevaret.

Batteriinformation: (fig. 5), Udtagning: (fig. 6), Forbindelser: (fig. 8).

TP-282-primærbatteri. Lygten kan også anvendes sikkert med et monteret primærbatteri (ekstraudstyr). **Brug kun godkendte TP-295-primærbatterier i T4-temperaturklassen (fig. 9).**

Wolf-opladere: RC-200 (12-24V) og RC-212: (12V) En rød LED-indikator angiver, at opladeren er forsynet med strøm. Opladning styres automatisk for at eliminere fejlagtig batteriukapacitet. Opladning afbrydes automatisk, når batteriet er fuldt opladet, hvorefter batteripakken overvåges. Batteret spændesplades om nødvendigt (typisk én gang hver 7. dag).

Opladning: (fig. 15). Opladerforbindelsesindstillinger: (fig. 18)

- Må ikke opslades i eksplosionsfarlige omgivelser.
- Opladerkontakterne er lavspændings- og kortslutningssikrede.
- Opladerens driftstemperaturområde: +10oC til +25oC.
- Opladerens indtrængningsbeskyttelsesniveau er IP20 (beskyttet mod støv og fugt).
- Ventilationshullerne må ikke dækkes til.

RC-452-advarsel: Risiko for kortslutning, hvis polariteten er ukorrekt (se fig. 18).

Spidstrøm (under 3 timers opladning)	= 1,5 A
Spidstrøm (standby - fuldt opladet)	= 0,08 A
Spidstrøm (ingen lyder i oplader)	= 0,03 A

Udgangsspænding må ikke overstige 14 V. (Ue=14 V).

Advarsel:

MÅ KUN ANVENDES SAMMEN MED WOLF-OPLADERE (SOM ANVIST I FIG. 18)

ANVEND KUN ORIGINALE WOLF-RESERVEDELE.

Wolf Safety Lamp Co. Ltd er dedikeret til kontinuerlig forbedring af virksomhedens produkter. Ændringer i produktets designelementer kan foretages uden forudgående varsel.

N Drifts- og vedlikeholdsanvisning for Wolf oppladbare lykteske
Oppbevares – leses før bruk

EF/EU-samsvarserklæring

R-50 og R-55 oppfyller alle relevante krav i:
a) Direktiv om ATEX (EF om eksplosive atmosfærer (ATEX-utstyr) (frist 19. april 2016)
b) Direktiv 2014/34/EU om eksplosive atmosfærer (ATEX-utstyr) (fra og med 20. april 2016)

Som bevitnet i utstedt EU-typeprovingssertifikatet, som viser samsvar med alle relevante harmoniserte standarder og avgjørende helse- og sikkerhetskrav.

Wolf oppladbare lykter er selvforsynte sikkerhetslykter med 3 W LED-lyskilder, støpt i slagfast plast og drevet av en litium-batteripakke (ytterligere primærbatterisæt er også tilgjengelig). **R-50** er godkjent som utstyrsgruppe I, M2 for gruvedrift og utstyrsgruppe II, kategori 2 for bruk i soner 1 og 2 med potensielt eksplosive gasser, damper og tåker, der temperaturklasse T4 tillater det, samt i soner 21 og 22 med potensielt eksplosive støvpartikler, der maksimal overflatetemperatur på T200°C og støvgruppe IIIB tillater det.

R-55 er godkjent som utstyrsgruppe I, M1 for gruvebruk og utstyrsgruppe II, kategori 1 for bruk i soner 0, 1 og 2 med potensielt eksplosive gasser, damper og tåker, der temperaturklasse T4 tillater det, samt i sone 20, 21 og 22 med potensielt eksplosive støvpartikler, der maksimal overflatetemperatur på T200°C og støvgruppe IIIB tillater det.

Forsiktig – Hvis det monteres en polykarbonatlinse, sjekk Ex-atmosfærer for kompatibilitet.

Godkjenningsskoder/sertifisering:

R-50 sone 1, 21	I M2/II 2GD Ex ib I Mb/IIC T4 Gb -40°CsTas40°C Ex ib IIIB T200°C Db IP67
R-55 sone 0, 20	I M1/II 1GD Ex ia I Ma/IIC T4 Ga -40°CsTas40°C Ex ia IIIB T200°C Da IP67
Teknisk kontrollorgan:	Baseefa Ltd, Rockhead Business Park, Staden Lane, Buxton, SK17 9JN, Storbritannia. Teknisk kontrollorgannummer: **1180**

EF/EU-typeundersøkelsessertifikat: **Baseefa05ATEX0069X**

'X'-betingelse – Støvlag må forhindres fra å bygge seg opp på lykten, og den må ikke forlates uten tilsyn i soner 20 steder.

Anvendte harmoniserte standarder:
EN 60079-0:2012 +A11:2013, EN 60079-11:2012.

Beskyttelse mot inntrengning: **IP67** etter EN60529:1992.

R-50, R-55 med RC-200 eller RC-212 er sertifisert i samsvar med:
a) EMC-direktiv 2004/108/EF (inntil 19. april 2016)
b) EMC-direktiv 2014/30/EU (fra og med 20. april 2016)

ifølge de følgende harmoniserte standardene BS EN 61000-6-3:2007 +A1: 2011 og BS EN 61000-6-2:2005 og oppfyller kravene i EMC-direktiv 2004/104/EF for bruk i motorkjøretøy ifølge de følgende harmoniserte standardene BS EN 50498:2010.

RC-300 strømadapter er sertifisert i samsvar med:
a) EMC-direktiv 2004/108/EF og Lavspenningsdirektiv 2006/95/EF (inntil 19. april 2016)
b) EMC-direktiv 2014/30/EU og Lavspenningsdirektiv 2014/35/EU (fra og med 20. april 2016)

ihtfølgende harmoniserte EMC-standarder EN 61204-3:2000 Klasse B, EN 55022:2010 +AC:2011 klasse B, EN 61000-3-2:2006 +A2:2009, EN 61000-3-3:2008 og EN 55024:2010 og følgende harmoniserte LVD-standarder EN 60950-1:2006 +A2:2013.

Alex Jackson - Administrerendedirektør
for Wolf Safety Lamp Company Ltd.

Bruk av Wolf oppladbar lykt

En skadet Wolf oppladbar lykt skal repareres i samsvar med disse anvisningene for den tas i bruk igen.

Reparasjoner skal kun utføres av kompetente personer.

FORHOLDSREGLER: Se fig. 1, 2, 3, 4, 5, 6, 10 & 16

For bruk. Lades i minimum 3 timer.
Se til at lykten linsering og endehette er helt tilstrammet til innerlige (fig. 3)
Varighet i høyeffektsmodus = 3,5 timer
Varighet i laveffektsmodus = 6,5 timer

Beskyttelse mot dyputlading: Kretsen vil automatisk slå av lykten når batteriene når en forhåndsbestemt lav spenning.

Lykten må lades opp igjen for bruk.

Nødsymsoduos: Nødsylfunksjonen slår på lykten når et strømbrudd tilladeren oppstår.

Lykten må være satt i stillingen medladeren "PÅ".

Skifte av pære: (fig. 10).

Skifte av sikring: (Fig. 6 & 7).

Rengjøring: Bruk en mild såpe og vann og kun en myk børste.

Skal ikke nedsenkes i væske.

Oppbevaring: Lykten eller batteriet skal ikke oppbevares under -20°C.

Hvis lykten ikke lyser, eller
hvis ladeindikatoren viser kun øverste og nederste indikatorer:
A. Se til at lykteins linsering og endehette er helt tilstrammet til innerlige (fig. 3).
B. Plasser lykten i laderen, kontroller at alle ladeindikatorer er slått på.
C. Rengjør ladegalvanene, kontroller at endehetten er helt strammet.
D. Fjern kassetten (fig. 6), inspisér kontaktene, test kontinuiteten til sikringene, skift ut etter behov (kun kompetent personal, fig. 7).
E. Monter kassetten på nytt, gjenta (A) og slå på.

R-271-batteriet bruker et todellssilitiumionsystem med en levetid på opptil 500 fullstendige lade-/utladningssykluser (til 70 % av opprinnelig kapasitet) og har en integrert kretsløpsbeskyttelse.

Skift ut **R-271-batteriet** når utladningsvarigheten er betydelig kortere enn varighetene som er angitt ovenfor.

Lad opp hver sjette måned under lagring.

Batteriinformasjon: (Fig. 5), Ekstraksjon: (Fig. 6), Tilkoblinger (Fig. 8).

TP-282 primærbatterikasett. En alternativ primærbatterikasett er også sertifisert som trygt for bruk i lykten. **Bruk kun godkjente primærbatterier TP-295 for en T4 temperaturklasse (fig. 9)**

Wolf-ladere: RC-200 (12-24 V) og RC-212: (12 V) En rød LED-indikator viser effekt til laderen. Ladingen er fullst